Asset-Trade
Assessment & Sale of Used Assets

Ref. Nr.: 324-06121454

Overview and Technical Data:

STARRAG HECKERT - CWK 400 D mit Palettenwechsler + Aluminiumausführung

STARRAG HECKERT

Baujahr: Mai 1999

Description:

Gebrauchte STARRAG HECKERT FCWK 400D Dynamic mit 6 fach Palettenpool, 240 Turmmagazin mit Aluminiumausführung

- CNC Steuerung Siemens 840 D
- Verfahrwege:
  - Ständer-Längsbewegung X-Achse 650 mm
  - Support-Senkrechtbewegung Y-Achse 650 mm
  - Tisch-Querbewegung Z-Achse 650 mm
  - B-Achse 360 Grad x 0,001 Indexierung
  - Eilgang 40 m/min.
- Palettengröße 400 x 400 mm
- Max. Belstung 400 kp
- Bohr/ Frässpindeldrehzahl von 50 bis max.15.000 U/min
- Antriebsleistung 31 KW
- Werkzeugaufnahme HSK63
- Dynamischer Palettenwechsel in 8 bis 9 s durch hydraulischen Drehwechsler
- Kühlmitteleinrichtung
- Raumbedarf ca. 5,4 x 4,23 x 2,87 m

Die Motorspindeln und Drehzahlbereichen von 15 000 U/min sind optimale Bedingungen für die Leichtmetallbearbeitung geschaffen, ohne die hohe statische und dynamische Steife für die Guss- und Stahlbearbeitung einzuschränken.

Die CWK 400 D Dynamic erreichen Spitzenwerte: Eilgangwerte bis 100 m/min und Beschleunigungen bis 15 m/s2.

Innovative Ideen stecken auch im Werkzeughandling mit dem bewährten Turmmagazinen mit 240 Werkzeugen. Auch dabei ist Dynamik angesagt: in 1,5 s wird das Folgewerkzeug bereitgestellt, auf 3,5 s bis 4 s ist die Span-zu-Spanzeit reduziert.

Kompakt in der Ausführung und damit platzsparend besitzt der Rundspeicher 6 Speicherplätze und 1 Spannplatz. Angetrieben wird er durch einen AC-Servomotor.

© Copyright 2025 - Asset-Trade - Assessment & Sale of Used Assets worldwide

Weitere Details siehe PDFs

© Copyright 2025 - Asset-Trade - Assessment & Sale of Used Assets worldwide

Technical Data:

Technical Data:

Steuerung: SINUMERIK 840D
Maschinenstunden: 33.568 Std.
Spindelstunden: 16.116 Std.
Spindeldrehzahl: 15.000 U/Min
Werkzeugkapazität: 240 x

Travels:

X-Achse: 650 mm
Y-Achse: 650mm
Z-Achse: 650 mm

Dimensions and Weight:

Höhe: 2.870 mm
Breite: 4.230 mm
Länge: 5.400 mm
Gewicht: 12.800 kg

Buyer Information:

Zustand: Sehr guten Zustand
Verfügbarkeit: Verkauft
Verkauft als:
EXW (ab Werk - Incoterm)
MwSt.: 19 %
Standort: Deutschland

© Copyright 2025 - Asset-Trade - Assessment & Sale of Used Assets worldwide

Images:

© Copyright 2025 - Asset-Trade - Assessment & Sale of Used Assets worldwide

© Copyright 2025 - Asset-Trade - Assessment & Sale of Used Assets worldwide

© Copyright 2025 - Asset-Trade - Assessment & Sale of Used Assets worldwide

18

19

20

21

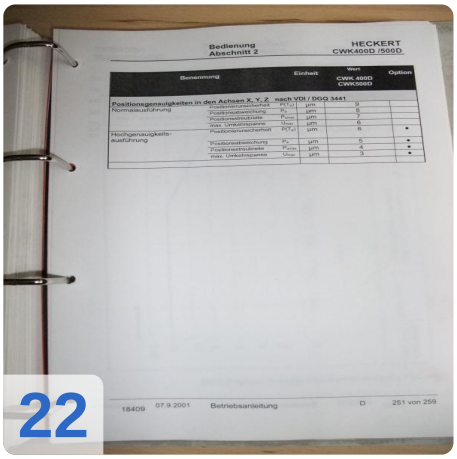

22

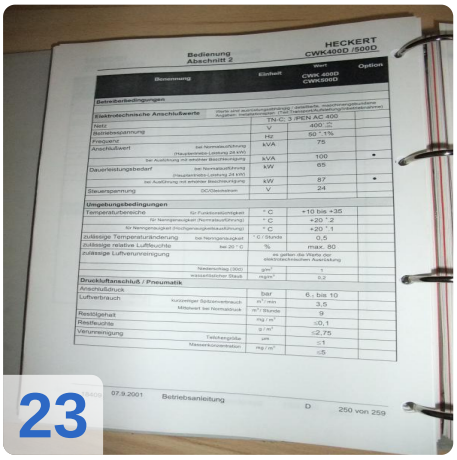

23

© Copyright 2025 - Asset-Trade - Assessment & Sale of Used Assets worldwide

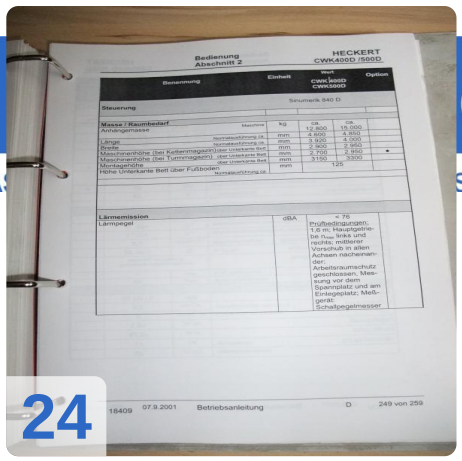

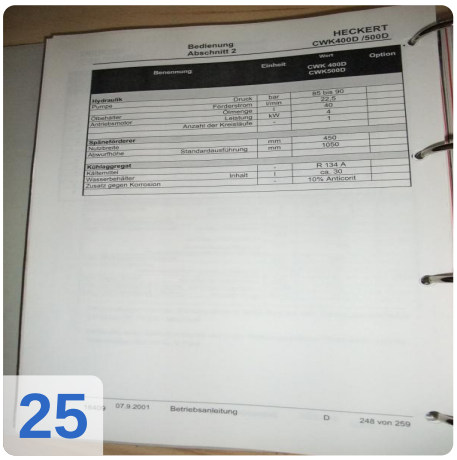

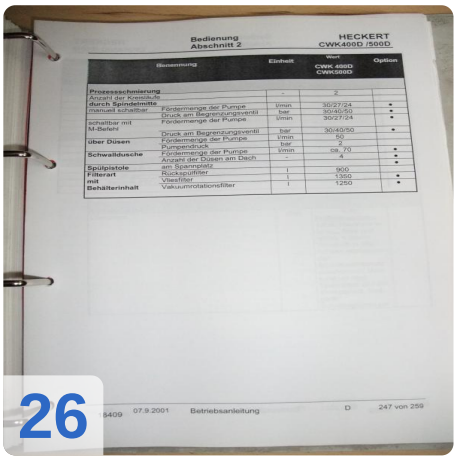

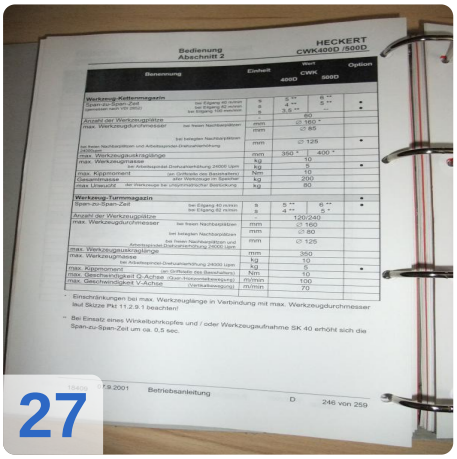

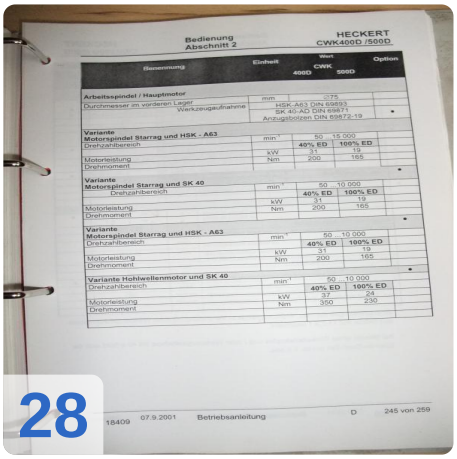

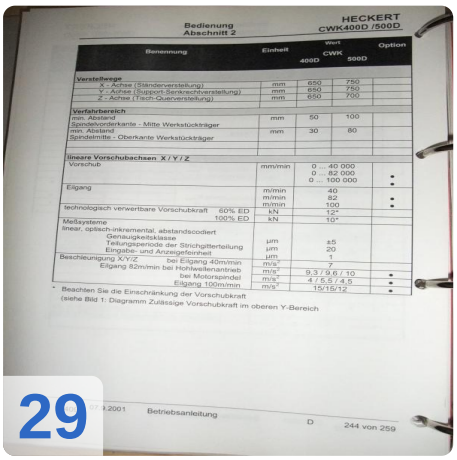

© Copyright 2025 - Asset-Trade - Assessment & Sale of Used Assets worldwide

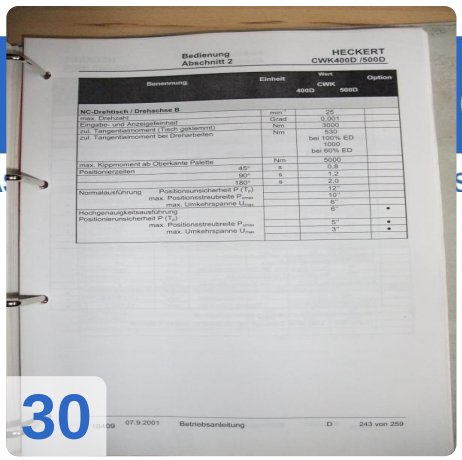

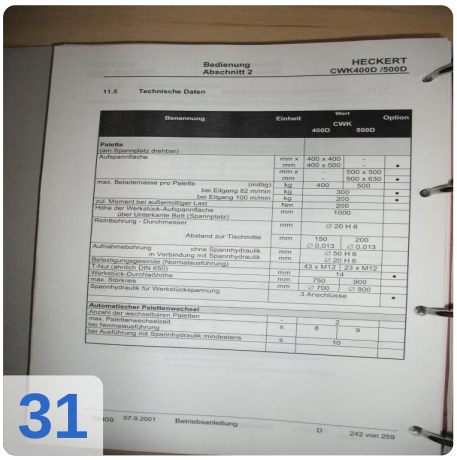

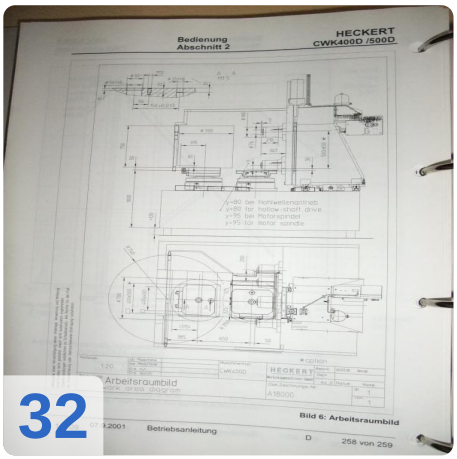

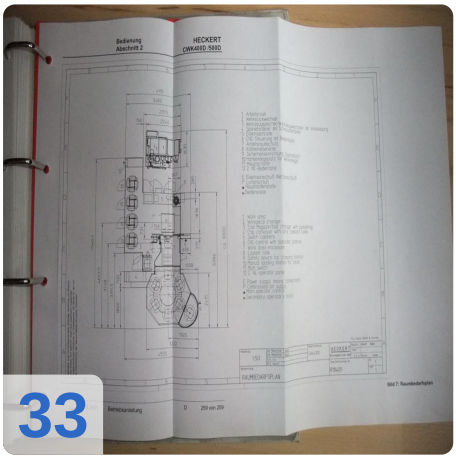

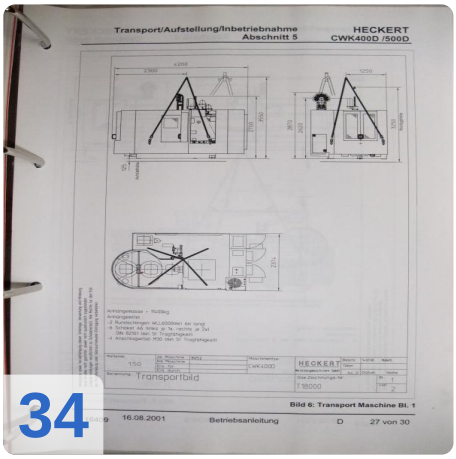

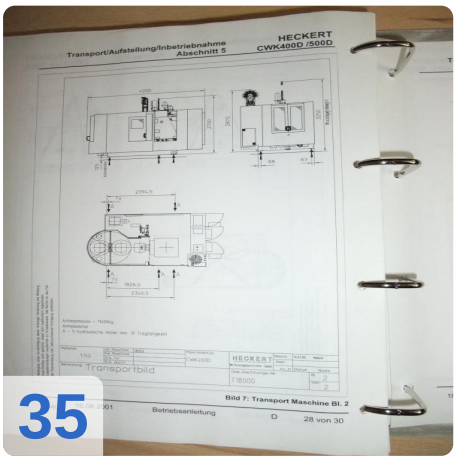

© Copyright 2025 - Asset-Trade - Assessment & Sale of Used Assets worldwide

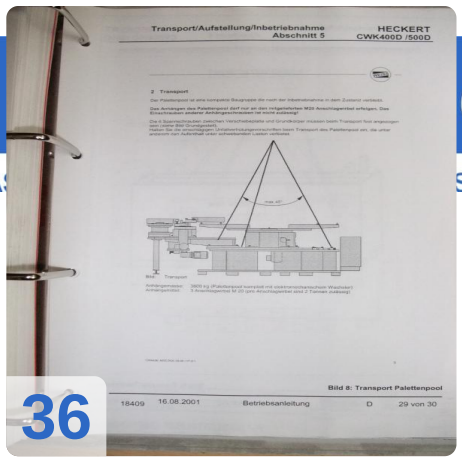

36

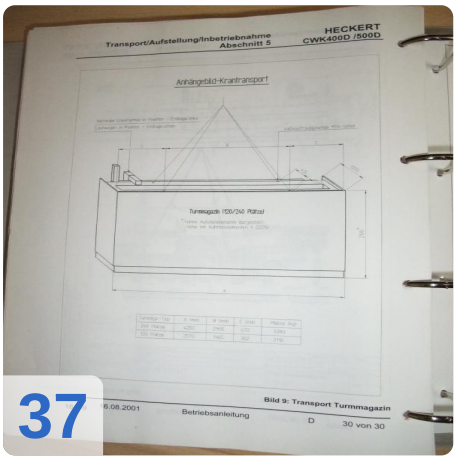

37

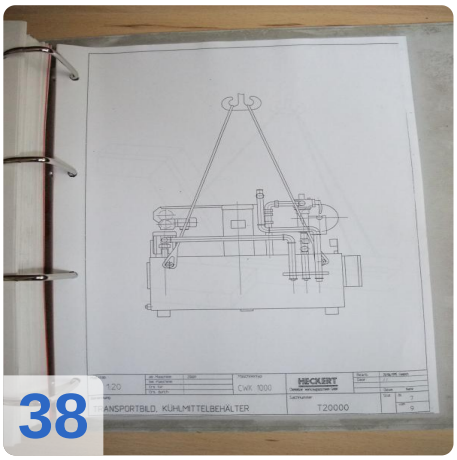

38

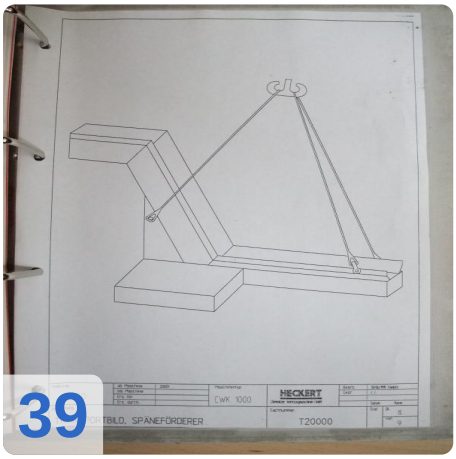

39

40

41

© Copyright 2025 - Asset-Trade - Assessment & Sale of Used Assets worldwide

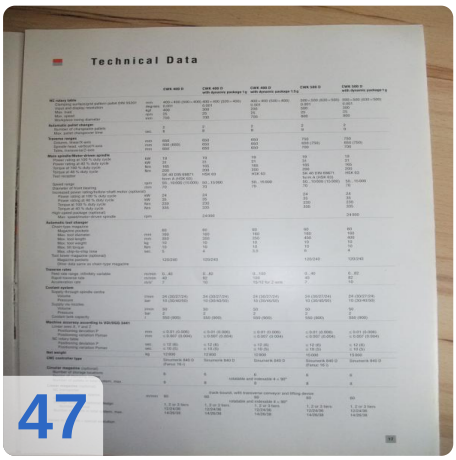

© Copyright 2025 - Asset-Trade - Assessment & Sale of Used Assets worldwide

Asset-Trade

Assessment & Sale of Used Assets

Asset-Trade

Bewertung & Vermarktung von Industrieanlagen weltweit

Am Sonnenhof 16

47800 Krefeld

Deutschland

Tel.: +49 2151 32500 33